ООО «РЭМО-ТЕХНОЛОГИИ»
Россия, 4100336 г. Саратов, Проспект 50 Лет Октября, д.101, литер П3, офис 222;
ИНН 6453070688, ОГРН 1036405308334, ОКПО 13760586; 410052, Россия, Саратов, а/я 500;
Тел.: 8 (800) 775-07-94 (бесплатный звонок по России, Пн-Пт, с 08:00 до 17:00 по Москве);
E-mail: online@remo-zavod.ru; remo-zavod.ru

ПОДСТАВКА (ОПОРА) ПЕРЕДВИЖНАЯ ДЛЯ ОБЛУЧАТЕЛЕЙ СЕРИИ «СОЛНЕЧНЫЙ БРИЗ»

ОБЩИЕ СВЕДЕНИЯ

- Подставка передвижная (опора передвижная по ТУ 32.50.50-002- 13760586-2020) предназначена для монтажа рециркуляторов серии «Солнечный бриз» (модели ОВУ-03, ОВУ-04, ОВУ-05, ОВУ-06) и открытых облучателей серии «Кварц» (модели ОВУ-013, ОВУ-014, ОВУ-015, ОВУ-016) и обеспечения их мобильности.
- Передвижная подставка имеет два поворотных колеса и две жестких опоры. Такая комбинация одновременно решает две противоположных задачи – легкость и удобство перемещения облучателя из помещения в помещение и устойчивость во время работы, исключающую самопроизвольное откатывание или разворот.
- На несущей штанге подставки имеется ручка для безопасного наклона, переноса массы на колёса и удобного перемещения подставки с облучателем.
- Передвижная опора изготовлена из качественной конструкционной стали с покрытием полимерной порошковой краской. пластиковые детали изготовлены из прочных износостойких полимеров.
- Подставка имеет разборную конструкцию, что обеспечивает минимальные габариты при перевозке транспортными компаниями. В случае необходимости, она может быть многократно разобрана и повторно собрана без потери надёжности и функциональности.

ТЕХНИЧЕСКИЕ ХАРАКТЕРИСТИКИ

Материал	сталь
Покрытие	полимерная порошковая краска
Нагрузка на платформу, максимум, кг.	50
Срок эксплуатации, лет	10
Габариты, не более, мм.	833x380x380
Масса, не более, кг.	4,5

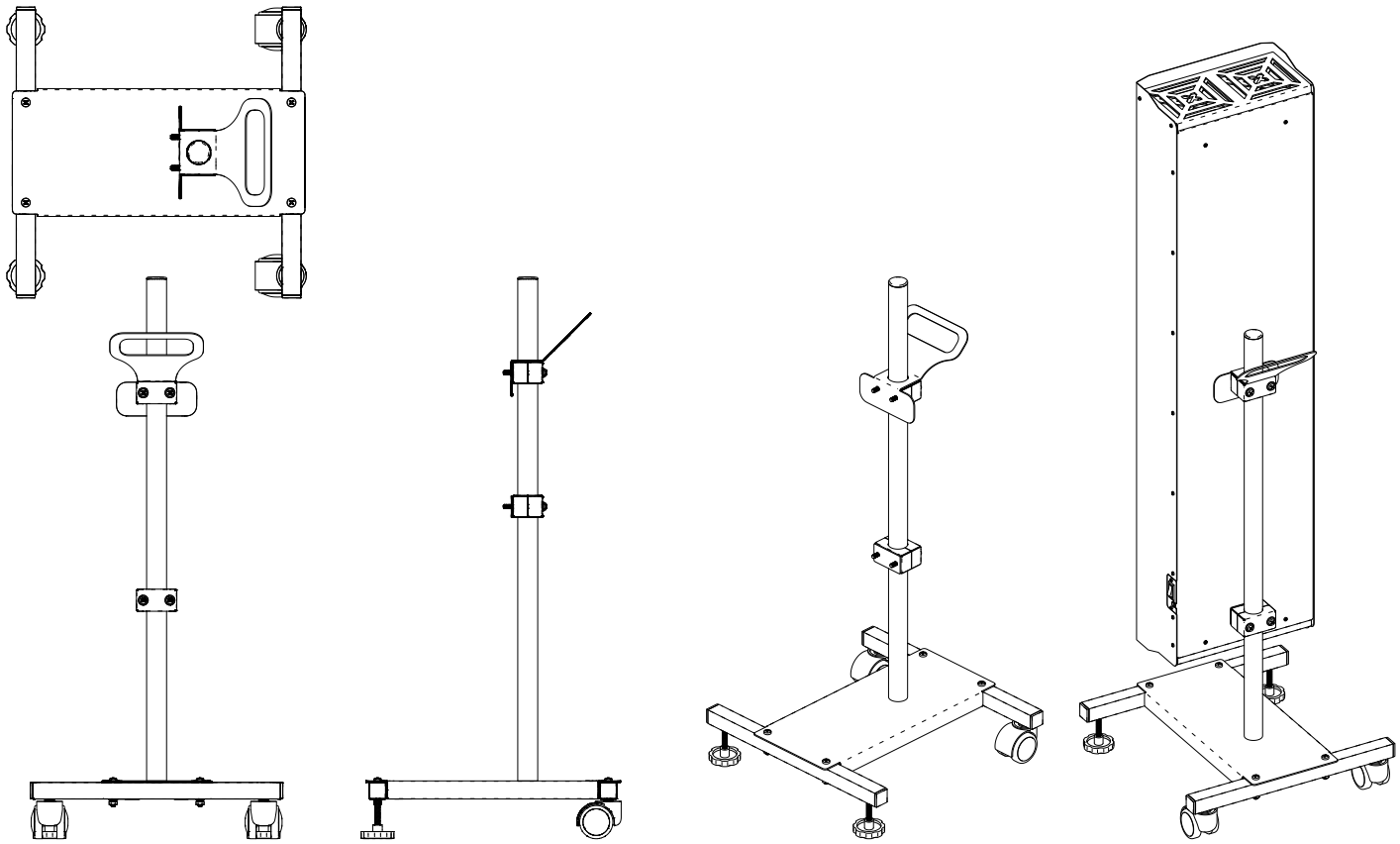

ООО «РЭМО-ТЕХНОЛОГИИ»
Россия, 4100336 г. Саратов, Проспект 50 Лет Октября, д.101, литер П3, офис 222;
ИНН 6453070688, ОГРН 1036405308334, ОКПО 13760586; 410052, Россия, Саратов, а/я 500;
Тел.: 8 (800) 775-07-94 (бесплатный звонок по России, Пн-Пт, с 08:00 до 17:00 по Москве);
E-mail: online@remo-zavod.ru; remo-zavod.ru

ОБЛУЧАТЕЛЬ (КВАРЦЕВАТЕЛЬ) МВБО.02 «ВИРУС КИЛЛЕР»

ОБЩИЕ СВЕДЕНИЯ

- Облучатель «Вирус Киллер» (мультиволновый бытовой облучатель МВБО.02 по ТУ 346870-004-13760586-2018) предназначен для комплексного обеззараживания (бактерицидной, вирулицидной, микоцидной обработки) воздуха и поверхностей в помещении UV-C излучением.
- Обеззараживание воздуха и поверхностей происходит при прямой экспозиции потока УФ-излучения, создаваемого бактерицидной ультрафиолетовой лампой высокого давления ДРТ-125.
- Очиститель воздуха может использоваться индивидуальными потребителями в домашних условиях, в ФОК, в школах, интернатах, профилакториях, помещениях различных организаций, офисах, подсобных и технических помещениях ЛПУ, производственных и складских помещениях.
- Рекомендуется эксплуатация в помещениях, имеющих площадь не более 50м^2. В помещениях большей площади, особенно сложной формы, можно разместить несколько облучателей.
- При достаточном времени экспозиции (облучения) бактерицидная эффективность достигает 99.9%
- Кварцеватель имеет микропроцессорную систему управления, позволяющую установить необходимое время экспозиции, обеспечивающий защитный интервал между нажатием кнопки «Старт» и включением лампы, точный контроль рабочих параметров лампы для обеспечения максимальной эффективности, автоматическое отключение дампы по завершении сеанса.
- Облучатель «Вирус Киллер» должен эксплуатироваться исключительно при отсутсвии людей, животных и растений в помещении.

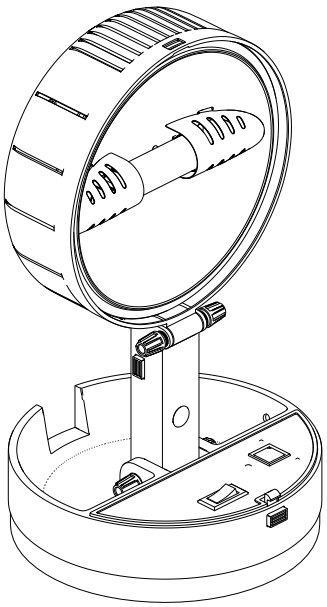

ТЕХНИЧЕСКИЕ ХАРАКТЕРИСТИКИ

Мощность ультрафиолетовой лампы, номинал, Вт	125
Тип лампы / Тип цоколя	ДРТ-125 /безцокольная (гибкие выводы)
Энергетическая освещенность, типовая, в полосе 240-320нм, на расстоянии 1м., Вт/м^2	12
Бактерицидная эффективность, не менее, %	99
Продолжительность сеанса облучения, максимум, минут	90
Интервал между сеансами облучения, номинал, минут	15
Напряжение сети, В / Частота напряжения сети, Гц	230±10% / 50
Потребляемая мощность, Вт, не более	250
Габариты, мм, не более	235x210x160
Масса, кг., не более	2,0

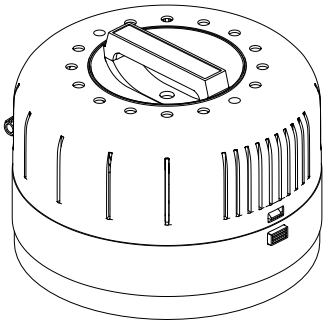

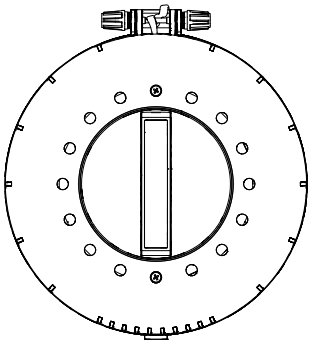

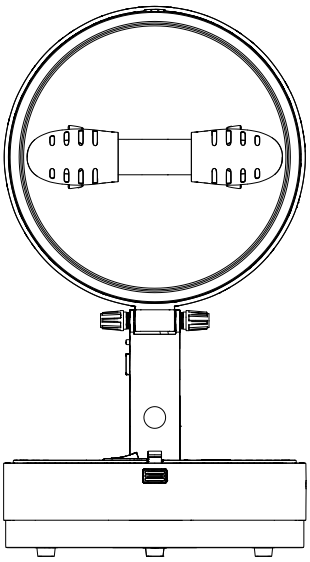

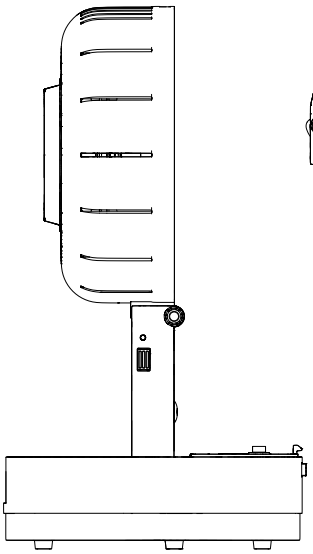

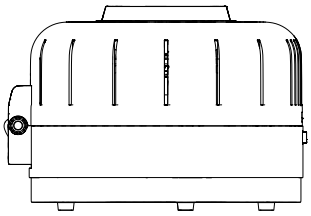

КАРГО ИНФОРМАЦИЯ

Изделие в индивидуальной упаковке:

Габариты, мм	215x210x165
Масса, не более, кг	2,1

Изделия в групповой упаковке:

Количество, шт.	–
Габариты, мм	–
Масса, не более, кг	–
Количество на европаллете, шт.	–

ООО «РЭМО-ТЕХНОЛОГИИ»
Россия, 4100336 г. Саратов, Проспект 50 Лет Октября, д.101, литер П3, офис 222;
ИНН 6453070688, ОГРН 1036405308334, ОКПО 13760586; 410052, Россия, Саратов, а/я 500;
Тел.: 8 (800) 775-07-94 (бесплатный звонок по России, Пн-Пт, с 08:00 до 17:00 по Москве);
E-mail: online@remo-zavod.ru; remo-zavod.ru

РЕЦИРКУЛЯТОР ОВУ-01 «СОЛНЕЧНЫЙ БРИЗ»

ОБЩИЕ СВЕДЕНИЯ

- Рециркулятор «Солнечный бриз» (очиститель воздуха ультрафиолетовый ОВУ-01 по ТУ 26.60.13-002-13760586-2020) предназначен для комплексного обеззараживания (бактерицидной, вирулицидной, микоцидной обработки) воздуха UV-C излучением.
- Обеззараживание воздушного потока происходит в процессе его принудительной циркуляции через корпус, внутри которого размещена бактерицидная ультрафиолетовая лампа низкого давления.
- Очиститель воздуха может использоваться индивидуальными потребителями в домашних условиях, в ФОК, в школах, интернатах, профилакториях, помещениях различных организаций, офисах, подсобных и технических помещениях ЛПУ, производственных и складских помещениях.
- Рециркулятор «Солнечный бриз» может эксплуатироваться в присутствии людей, животных и растений.
- Рекомендуется эксплуатация в помещениях, имеющих площадь не более 30м^2.
- Воздушный поток проходит через предварительный фильтр, задерживающий крупные частицы пыли, что значительно повышает эффективность UV-C обработки воздуха.

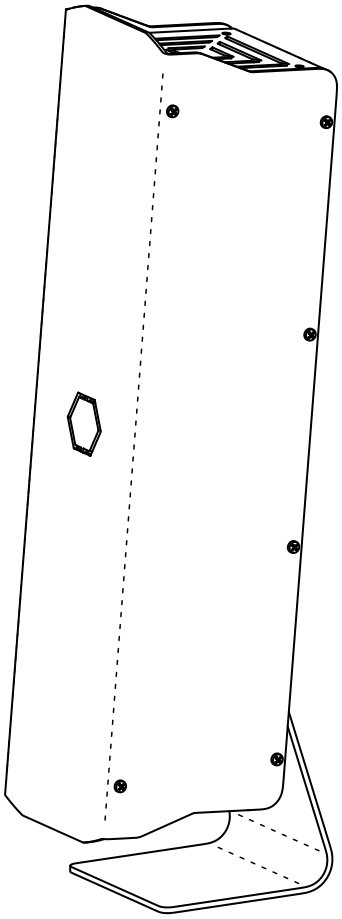

ТЕХНИЧЕСКИЕ ХАРАКТЕРИСТИКИ

Производительность рециркулятора, номинал, м^3/час	20
Рекомендуемая площадь помещения, не более, м^2	30
Количество бактерицидных УФ-ламп, шт.	1
Мощность ультрафиолетовой лампы, номинал, Вт	9
Тип цоколя лампы	2G7 или G23
Срок службы лампы, номинал, часов	8000
Максимум УФ-излучения, в полосе, нм	245-265
Фильтр-элемент	съемный (заменяемый)
Напряжение сети, В / Частота сетевого напряжения, Гц	230/50
Потребляемая мощность, ВА, не более	25
Габариты без подставки, не более, мм	445×105×135
Масса, не более, кг	2

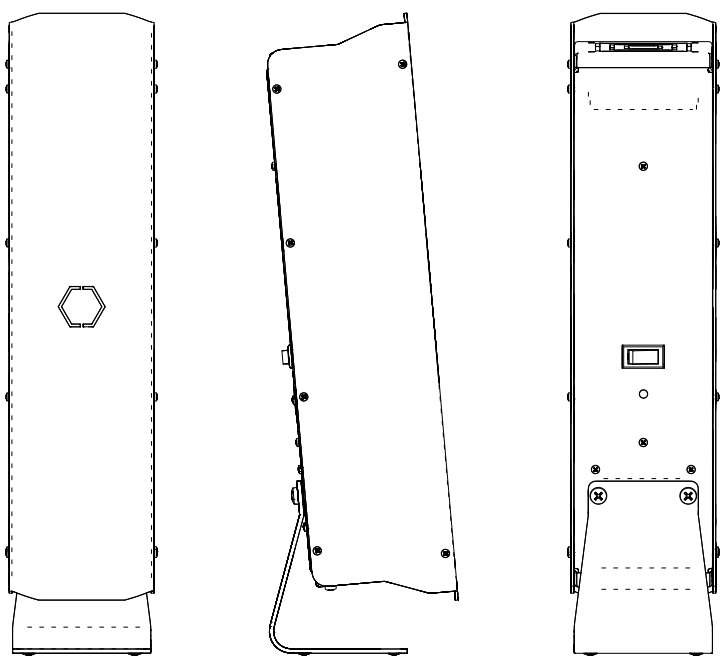

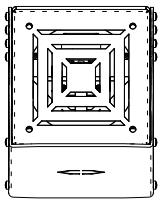

КАРГО ИНФОРМАЦИЯ

Изделие в индивидуальной упаковке:

Габариты, мм	420x110x145
Масса, не более, кг	2.1

Изделия в групповой упаковке:

Количество, шт.	6
Габариты, мм	430x330x300
Масса, не более, кг	14
Количество на европаллете, шт.	100

ООО «РЭМО-ТЕХНОЛОГИИ»
Россия, 4100336 г. Саратов, Проспект 50 Лет Октября, д.101, литер П3, офис 222;
ИНН 6453070688, ОГРН 1036405308334, ОКПО 13760586; 410052, Россия, Саратов, а/я 500;
Тел.: 8 (800) 775-07-94 (бесплатный звонок по России, Пн-Пт, с 08:00 до 17:00 по Москве);
E-mail: online@remo-zavod.ru; remo-zavod.ru

РЕЦИРКУЛЯТОР ОВУ-02 «СОЛНЕЧНЫЙ БРИЗ - 2»

ОБЩИЕ СВЕДЕНИЯ

- Рециркулятор «Солнечный бриз - 2» (очиститель воздуха ультрафиолетовый ОВУ-02 по ТУ 26.60.13-002-13760586-2020) предназначен для комплексного обеззараживания (бактерицидной, вирулицидной, микоцидной обработки) воздуха UV-C излучением.
- Обеззараживание воздушного потока происходит в процессе его принудительной циркуляции через корпус, внутри которого размещена бактерицидная ультрафиолетовая лампа низкого давления.
- Очиститель воздуха может использоваться индивидуальными потребителями в домашних условиях, в ФОК, в школах, интернатах, профилакториях, помещениях различных организаций, офисах, подсобных и технических помещениях ЛПУ, производственных и складских помещениях.
- Рециркулятор «Солнечный бриз - 2» может эксплуатироваться в присутствии людей, животных и растений.
- Рекомендуется эксплуатация в помещениях, имеющих площадь не более 30м^2.
- Воздушный поток проходит через предварительный фильтр, задерживающий крупные частицы пыли, что значительно повышает эффективность UV-C обработки воздуха.

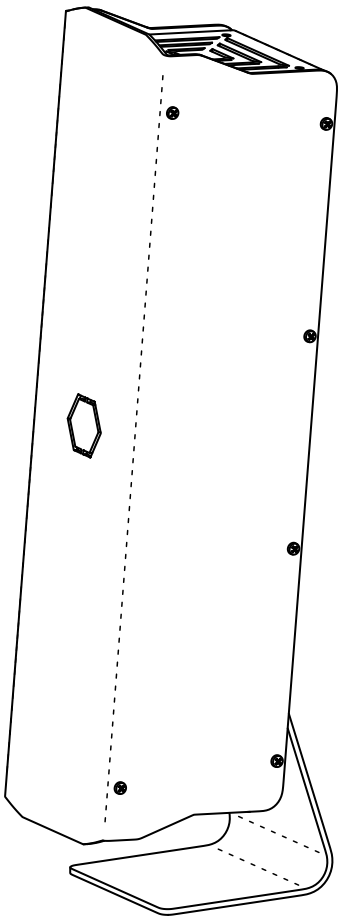

ТЕХНИЧЕСКИЕ ХАРАКТЕРИСТИКИ

Производительность рециркулятора, номинал, м^3/час	20
Рекомендуемая площадь помещения, не более, м^2	30
Количество бактерицидных УФ-ламп, шт.	2
Мощность ультрафиолетовой лампы, номинал, Вт	9
Тип цоколя лампы	2G7 или G23
Срок службы лампы, номинал, часов	8000
Максимум УФ-излучения, в полосе, нм	245-265
Фильтр-элемент	съемный (заменяемый)
Напряжение сети, В / Частота сетевого напряжения, Гц	230/50
Потребляемая мощность, ВА, не более	45
Габариты без подставки, не более, мм	445×105×135
Масса, не более, кг	2

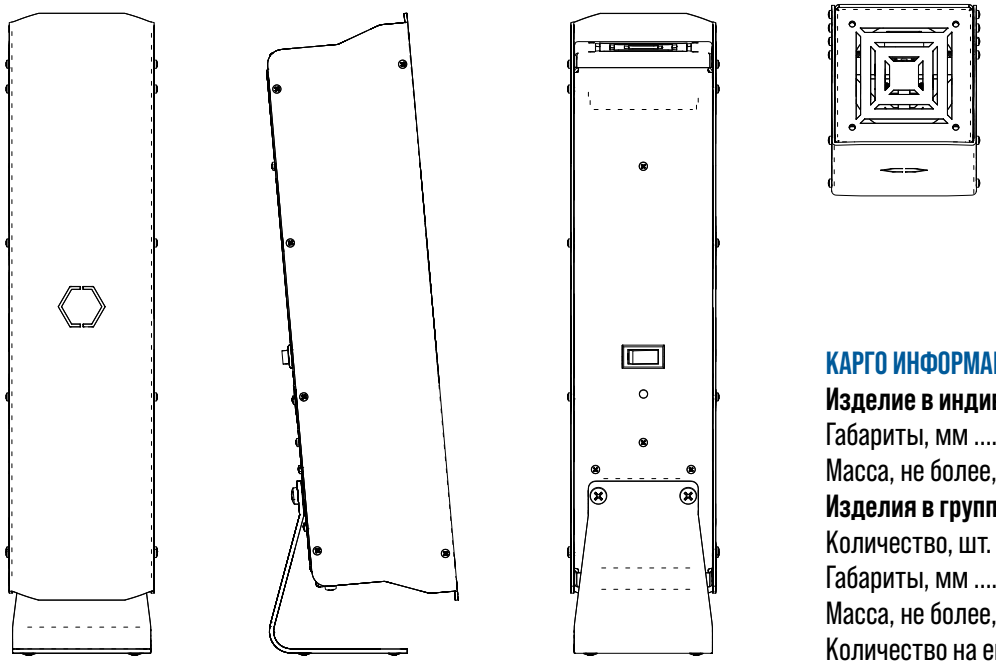

КАРГО ИНФОРМАЦИЯ

Изделие в индивидуальной упаковке:

Габариты, мм	420x110x145
Масса, не более, кг	2.1

Изделия в групповой упаковке:

Количество, шт.	6
Габариты, мм	430x330x300
Масса, не более, кг	14
Количество на европаллете, шт.	100

ООО «РЭМО-ТЕХНОЛОГИИ»
Россия, 4100336 г. Саратов, Проспект 50 Лет Октября, д.101, литер П3, офис 222;
ИНН 6453070688, ОГРН 1036405308334, ОКПО 13760586; 410052, Россия, Саратов, а/я 500;
Тел.: 8 (800) 775-07-94 (бесплатный звонок по России, Пн-Пт, с 08:00 до 17:00 по Москве);
E-mail: online@remo-zavod.ru; remo-zavod.ru

РЕЦИРКУЛЯТОР ОВУ-03 «СОЛНЕЧНЫЙ БРИЗ - 3»

ОБЩИЕ СВЕДЕНИЯ

- Рециркулятор «Солнечный бриз - 3» (очиститель воздуха ультрафиолетовый ОВУ-03 по ТУ 26.60.13-002-13760586-2020) предназначен для комплексного обеззараживания (бактерицидной, вирулицидной, микоцидной обработки) воздуха UV-C излучением.
- Обеззараживание воздушного потока происходит в процессе его принудительной циркуляции через корпус, внутри которого размещена бактерицидная ультрафиолетовая лампа низкого давления.
- Очиститель воздуха может использоваться индивидуальными потребителями в домашних условиях, в ФОК, в школах, интернатах, профилакториях, помещениях различных организаций, офисах, производственных и складских помещениях, в помещениях II-V категорий (по Руководству Р3.5.1904-04 МЗ РФ от 04.03.2004) лечебно-профилактических и других медицинских учреждений
- Рециркулятор «Солнечный бриз - 3» может эксплуатироваться в присутствии людей, животных и растений.
- Рециркулятор оснащён фильтром предварительной очистки воздуха от крупных частиц и пыли.
- Возможна установка на передвижную стойку (подставку), заказываемую дополнительно.

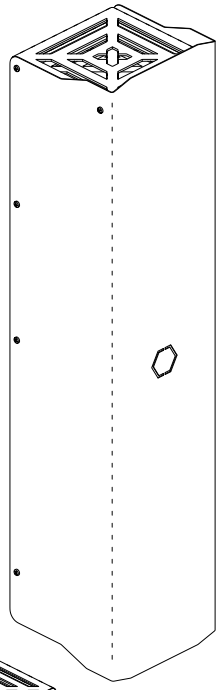

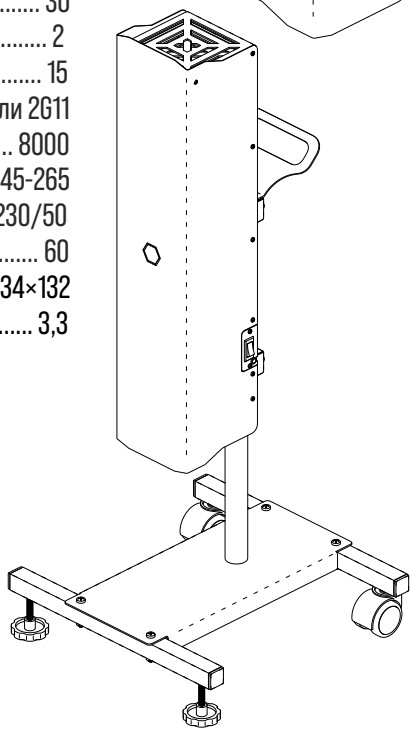

ТЕХНИЧЕСКИЕ ХАРАКТЕРИСТИКИ

Производительность рециркулятора, номинал, м^3/час	60
Рекомендуемый объём помещения на один рециркулятор, не более, м^3	100
Суммарная мощность УФ излучателя, Вт	30
Количество бактерицидных УФ-ламп, шт.	2
Мощность ультрафиолетовой лампы, номинал, Вт	15
Тип цоколя лампы	G13 или 2G11
Срок службы лампы, номинал, часов	8000
Максимум УФ-излучения, в полосе, нм	245-265
Напряжение сети, В / Частота сетевого напряжения, Гц	230/50
Потребляемая мощность, ВА, не более	60
Габариты без подставки, не более, мм	625×134×132
Масса, не более, кг	3,3

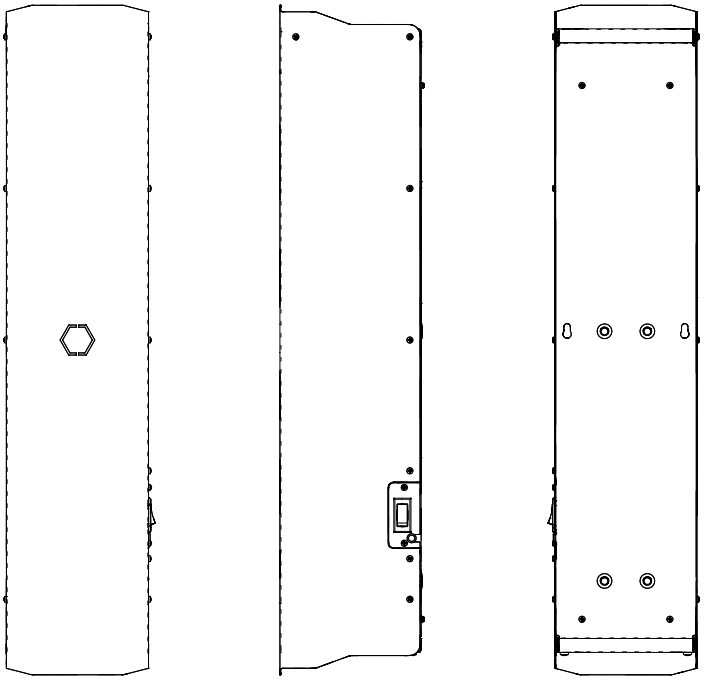

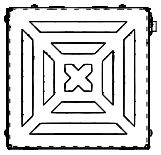

КАРГО ИНФОРМАЦИЯ

Изделие в индивидуальной упаковке:

Габариты, мм	640x140x140
Масса, не более, кг	3.8

Изделия в групповой упаковке:

Количество, шт.	4
Габариты, мм	655x360x330
Масса, не более, кг	16
Количество на европаллете, шт.	60

ООО «РЭМО-ТЕХНОЛОГИИ»
Россия, 4100336 г. Саратов, Проспект 50 Лет Октября, д.101, литер П3, офис 222;
ИНН 6453070688, ОГРН 1036405308334, ОКПО 13760586; 410052, Россия, Саратов, а/я 500;
Тел.: 8 (800) 775-07-94 (бесплатный звонок по России, Пн-Пт, с 08:00 до 17:00 по Москве);
E-mail: online@remo-zavod.ru; remo-zavod.ru

РЕЦИРКУЛЯТОР ОВУ-03-1 «СОЛНЕЧНЫЙ БРИЗ - 3-1»

ОБЩИЕ СВЕДЕНИЯ

- Рециркулятор «Солнечный бриз - 3-1» (очиститель воздуха ультрафиолетовый ОВУ-03-1 по ТУ 26.60.13-002-13760586-2020) предназначен для комплексного обеззараживания (бактерицидной, вирулицидной, микоцидной обработки) воздуха UV-C излучением.
- Обеззараживание воздушного потока происходит в процессе его принудительной циркуляции через корпус, внутри которого размещена бактерицидная ультрафиолетовая лампа низкого давления.
- Очиститель воздуха может использоваться индивидуальными потребителями в домашних условиях, в ФОК, в школах, интернатах, профилакториях, помещениях различных организаций, офисах, производственных и складских помещениях, в помещениях II-V категорий (по Руководству Р3.5.1904-04 МЗ РФ от 04.03.2004) лечебно-профилактических и других медицинских учреждений
- Рециркулятор «Солнечный бриз - 3-1» может эксплуатироваться в присутствии людей, животных и растений.
- Рециркулятор оснащён фильтром предварительной очистки воздуха от крупных частиц и пыли.
- Возможна установка на передвижную стойку (подставку), заказываемую дополнительно.

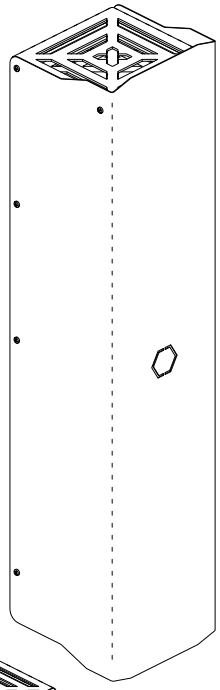

ТЕХНИЧЕСКИЕ ХАРАКТЕРИСТИКИ

Производительность рециркулятора, номинал, м^3/час	60
Рекомендуемый объём помещения на один рециркулятор, не более, м^3	100
Суммарная мощность УФ излучателя, Вт	15
Количество бактерицидных УФ-ламп, шт.	1
Мощность ультрафиолетовой лампы, номинал, Вт	15
Тип цоколя лампы	G13 или 2G11
Срок службы лампы, номинал, часов	8000
Максимум УФ-излучения, в полосе, нм	245-265
Напряжение сети, В / Частота сетевого напряжения, Гц	230/50
Потребляемая мощность, ВА, не более	30
Габариты без подставки, не более, мм	625×134×132
Масса, не более, кг	3,3

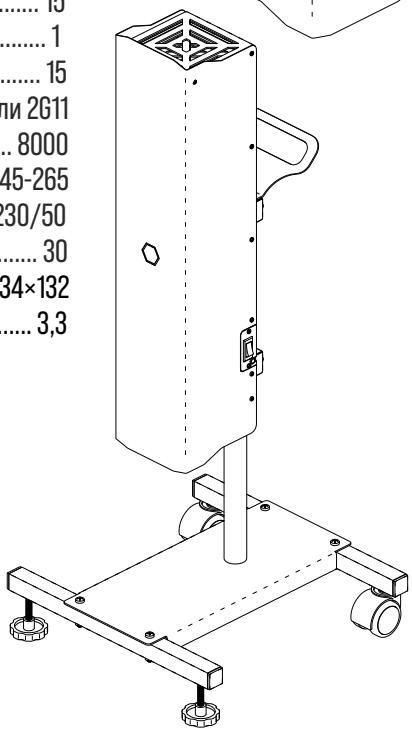

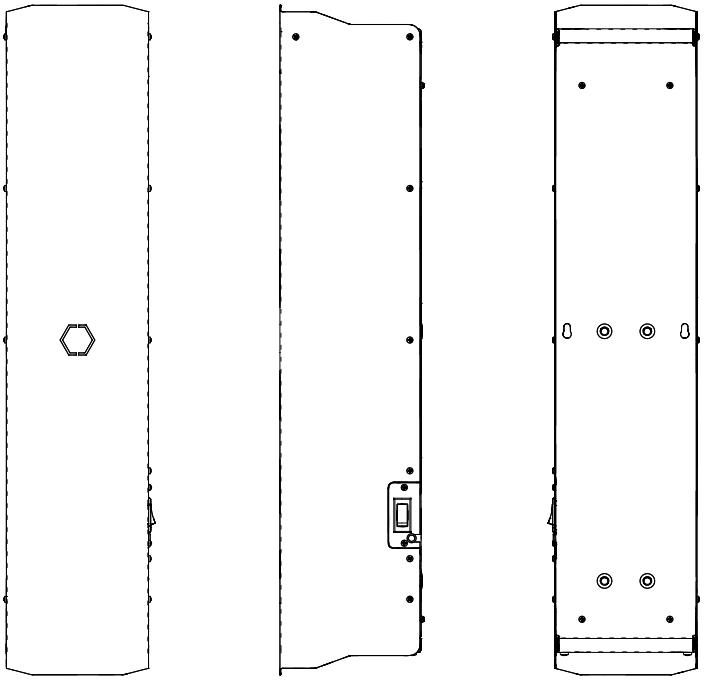

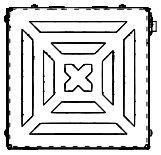

КАРГО ИНФОРМАЦИЯ

Изделие в индивидуальной упаковке:

Габариты, мм	640x140x140
Масса, не более, кг	3.8

Изделия в групповой упаковке:

Количество, шт.	4
Габариты, мм	655x360x330
Масса, не более, кг	16
Количество на европаллете, шт.	60

ООО «РЭМО-ТЕХНОЛОГИИ»
Россия, 4100336 г. Саратов, Проспект 50 Лет Октября, д.101, литер П3, офис 222;
ИНН 6453070688, ОГРН 1036405308334, ОКПО 13760586; 410052, Россия, Саратов, а/я 500;
Тел.: 8 (800) 775-07-94 (бесплатный звонок по России, Пн-Пт, с 08:00 до 17:00 по Москве);
E-mail: online@remo-zavod.ru; remo-zavod.ru

РЕЦИРКУЛЯТОР ОВУ-04 «СОЛНЕЧНЫЙ БРИЗ - 4»

ОБЩИЕ СВЕДЕНИЯ

- Рециркулятор «Солнечный бриз - 4» (очиститель воздуха ультрафиолетовый ОВУ-04 по ТУ 26.60.13-002-13760586-2020) предназначен для комплексного обеззараживания (бактерицидной, вирулицидной, микоцидной обработки) воздуха UV-C излучением.
- Обеззараживание воздушного потока происходит в процессе его принудительной циркуляции через корпус, внутри которого размещена бактерицидная ультрафиолетовая лампа низкого давления.
- Очиститель воздуха может использоваться индивидуальными потребителями в домашних условиях, в ФОК, в школах, интернатах, профилакториях, помещениях различных организаций, офисах, производственных и складских помещениях, в помещениях II-V категорий (по Руководству Р3.5.1904-04 МЗ РФ от 04.03.2004) лечебно-профилактических и других медицинских учреждений
- Рециркулятор «Солнечный бриз - 4» может эксплуатироваться в присутствии людей, животных и растений.
- Рециркулятор оснащён фильтром предварительной очистки воздуха от крупных частиц и пыли.
- Возможна установка на передвижную стойку (подставку), заказываемую дополнительно.

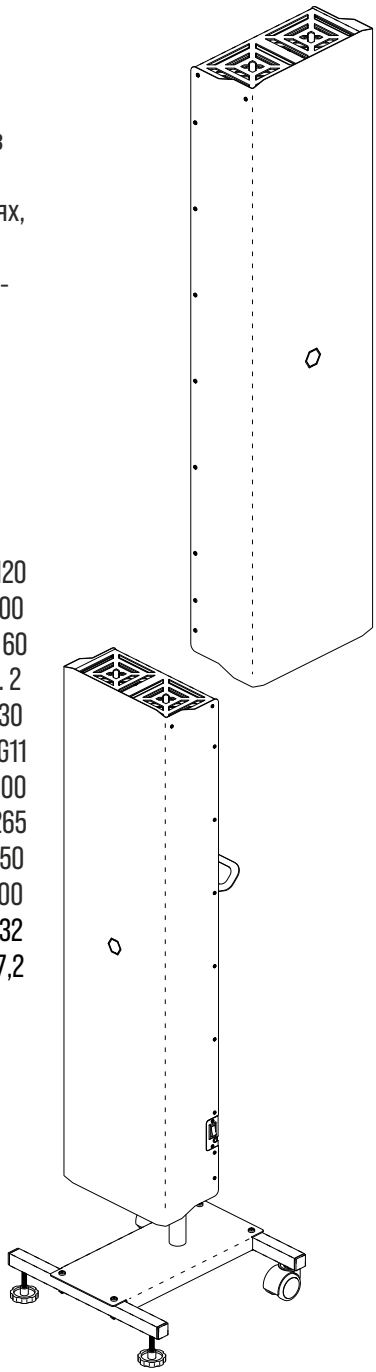

ТЕХНИЧЕСКИЕ ХАРАКТЕРИСТИКИ

Производительность рециркулятора, номинал, м^3/час	120
Рекомендуемый объём помещения на один рециркулятор, не более, м^3	100
Суммарная мощность УФ излучателя, Вт	60
Количество бактерицидных УФ-ламп, шт.	2
Мощность ультрафиолетовой лампы, номинал, Вт	30
Тип цоколя лампы	G13 или 2G11
Срок службы лампы, номинал, часов	8000
Максимум УФ-излучения, в полосе, нм	245-265
Напряжение сети, В / Частота сетевого напряжения, Гц	230/50
Потребляемая мощность, ВА, не более	100
Габариты без подставки, не более, мм	1055×260×132
Масса, не более, кг	7,2

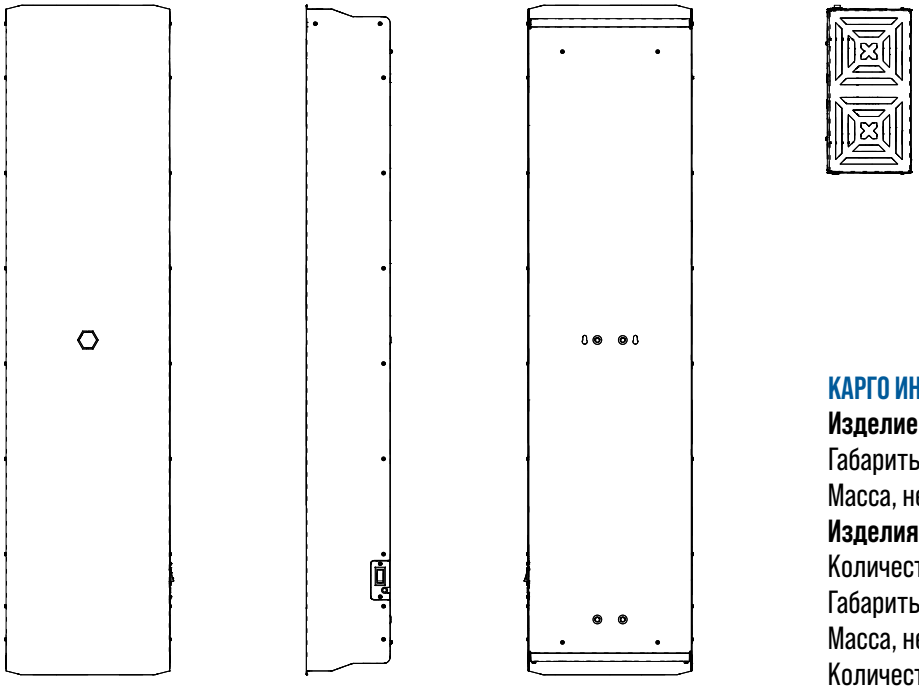

КАРГО ИНФОРМАЦИЯ

Изделие в индивидуальной упаковке:

Габариты, мм	1080x310x165
Масса, не более, кг	8.6

Изделия в групповой упаковке:

Количество, шт.	не упаковывается
Габариты, мм	н/д
Масса, не более, кг	н/д
Количество на европаллете, шт.	20

ООО «РЭМО-ТЕХНОЛОГИИ»
Россия, 4100336 г. Саратов, Проспект 50 Лет Октября, д.101, литер П3, офис 222;
ИНН 6453070688, ОГРН 1036405308334, ОКПО 13760586; 410052, Россия, Саратов, а/я 500;
Тел.: 8 (800) 775-07-94 (бесплатный звонок по России, Пн-Пт, с 08:00 до 17:00 по Москве);
E-mail: online@remo-zavod.ru; remo-zavod.ru

РЕЦИРКУЛЯТОР ОВУ-06 «СОЛНЕЧНЫЙ БРИЗ - 6»

ОБЩИЕ СВЕДЕНИЯ

- Рециркулятор «Солнечный бриз - 6» (очиститель воздуха ультрафиолетовый ОВУ-06 поТУ 26.60.13-002-13760586-2020) предназначен для комплексного обеззараживания (бактерицидной, вирулицидной, микоцидной обработки) воздуха UV-C излучением.
- Обеззараживание воздушного потока происходит в процессе его принудительной циркуляции через корпус, внутри которого размещены 4 бактерицидные ультрафиолетовые лампа низкого давления.
- Очиститель воздуха может использоваться индивидуальными потребителями в домашних условиях, в ФОК, в школах, интернатах, профилакториях, помещениях различных организаций, офисах, производственных и складских помещениях, в помещениях I-V категорий (по Руководству Р3.5.1904-04 МЗ РФ от 04.03.2004) лечебно-профилактических и других медицинских учреждений
- Рециркулятор «Солнечный бриз - 6» может эксплуатироваться в присутствии людей, животных и растений.
- Рециркулятор оснащён фильтром предварительной очистки воздуха от крупных частиц и пыли.
- Возможна установка на передвижную стойку (подставку), заказываемую дополнительно.

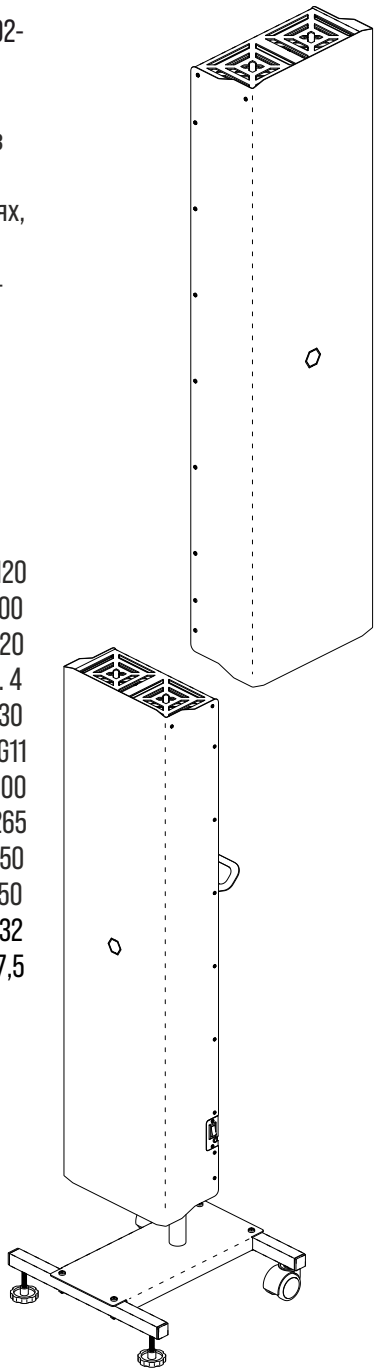

ТЕХНИЧЕСКИЕ ХАРАКТЕРИСТИКИ

Производительность рециркулятора, номинал, $м^3$/час	120
Рекомендуемый объём помещения на один рециркулятор, не более, $м^3$	100
Суммарная мощность УФ излучателя, Вт	120
Количество бактерицидных УФ-ламп, шт.	4
Мощность ультрафиолетовой лампы, номинал, Вт	30
Тип цоколя лампы	G13 или 2G11
Срок службы лампы, номинал, часов	8000
Максимум УФ-излучения, в полосе, нм	245-265
Напряжение сети, В / Частота сетевого напряжения, Гц	230/50
Потребляемая мощность, ВА, не более	150
Габариты без подставки, не более, мм	1055×260×132
Масса, не более, кг	7,5

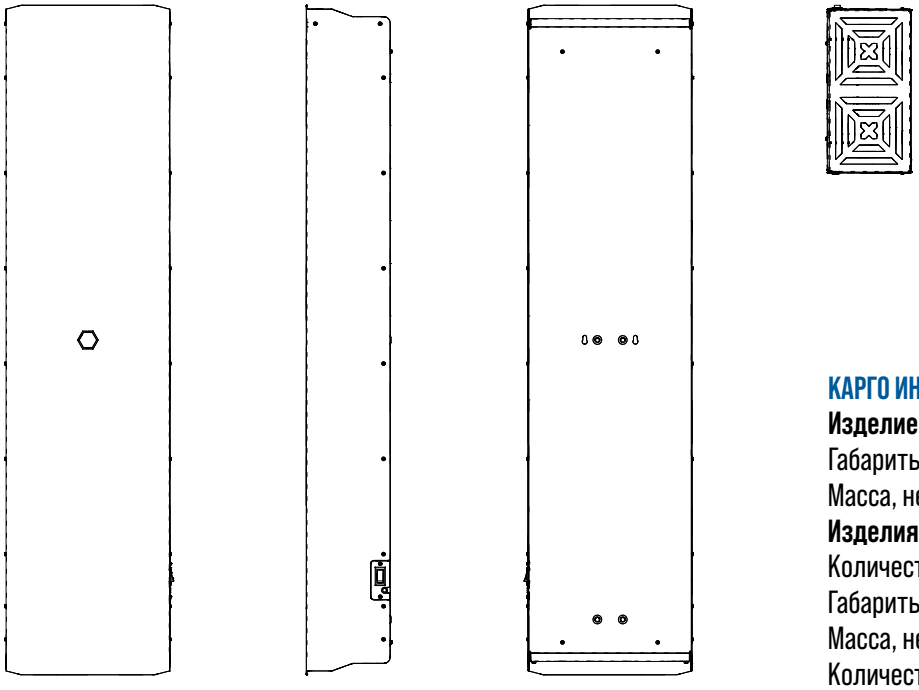

КАРГО ИНФОРМАЦИЯ

Изделие в индивидуальной упаковке:

Габариты, мм	1080x310x165
Масса, не более, кг	8.8

Изделия в групповой упаковке:

Количество, шт.	не упаковывается
Габариты, мм	н/д
Масса, не более, кг	н/д
Количество на европаллете, шт.	20

ООО «РЭМО-ТЕХНОЛОГИИ»
Россия, 4100336 г. Саратов, Проспект 50 Лет Октября, д.101, литер П3, офис 222;
ИНН 6453070688, ОГРН 1036405308334, ОКПО 13760586; 410052, Россия, Саратов, а/я 500;
Тел.: 8 (800) 775-07-94 (бесплатный звонок по России, Пн-Пт, с 08:00 до 17:00 по Москве);
E-mail: online@remo-zavod.ru; remo-zavod.ru

ОБЛУЧАТЕЛЬ (КВАРЦЕВАТЕЛЬ) ОВУ-11 «КВАРЦ»

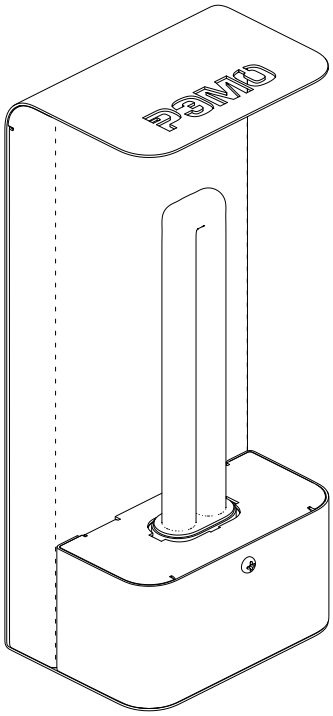

ОБЩИЕ СВЕДЕНИЯ

- Облучатель «Кварц» (очиститель воздуха ультрафиолетовый ОВУ-11 по ТУ 26.60.13-002-13760586-2020) предназначен для комплексного обеззараживания (бактерицидной, вирулицидной, микоцидной обработки) воздуха и поверхностей в помещении UV-C излучением.
- Обеззараживание воздуха и поверхностей происходит при прямой экспозиции потока УФ-излучения, создаваемого бактерицидной ультрафиолетовой лампой низкого давления.
- Очиститель воздуха может использоваться индивидуальными потребителями в домашних условиях, в ФОК, в школах, интернатах, профилакториях, помещениях различных организаций, офисах, подсобных и технических помещениях ЛПУ, производственных и складских помещениях.
- Облучатель «Кварц» может эксплуатироваться только при отсутсвии людей, животных и растений в помещении. Нахождение оператора допускается только в защитных очках.
- Рекомендуется эксплуатация в помещениях, имеющих площадь не более 20м^2. В помещениях большей площади, особенно сложной формы, можно разместить несколько облучателей «Кварц».
- При достаточном времени экспозиции (облучения) бактерицидная эффективность достигает 99.9%
- В облучателе используются широко распространенные бактерицидные УФ лампы, что фактически делает срок эксплуатации неограниченным.
- В кварцеватель может быть установлена стандартная люминисцентная лампа, что позволит использовать его как обычную настольную лампу.

ТЕХНИЧЕСКИЕ ХАРАКТЕРИСТИКИ

Мощность ультрафиолетовой лампы, номинал, Вт	9
Тип цоколя лампы	2G7 или G23
Энергетическая освещенность, типовая, в полосе 240-320нм, на расстоянии 1м., Вт/м^2	2
Бактерицидная эффективность, не менее, %	85
Рекомендуемая площадь помещения на один прибор, м^2	20
Интервал между сеансами облучения, номинал, минут	10
Напряжение сети, В / Частота напряжения сети, Гц	230±10% / 50
Потребляемая мощность, Вт, не более	15
Габариты, мм, не более	225×95×75
Масса, кг., не более	0,8

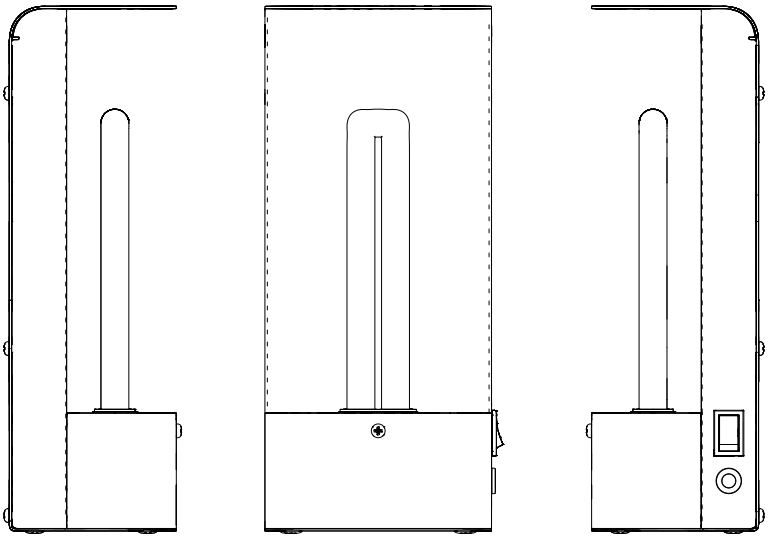

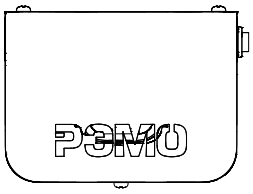

КАРГО ИНФОРМАЦИЯ

Изделие в индивидуальной упаковке:

Габариты, мм	100x170x280
Масса, не более, кг	0,9

Изделия в групповой упаковке:

Количество, шт.	10
Габариты, мм	510x350x295
Масса, не более, кг	9,1
Количество на европаллете, шт.	240